GRIESSER

Toldos de Griesser.
Opal® Design

ANCHO

máx. 6500 mm, instalación de una sola pieza

máx. 12000 mm, instalación de dos piezas

PROYECCIÓN

máx. 4000 mm

Características destacadas del producto Opal® Design

TOLDO COFRE – OPAL® DESIGN

El nuevo toldo cofre Opal® Design convence con su clásico diseño atemporal, en perfecta combinación con su tecnología puntera.
Concebido para proporcionar sombra en grandes superficies, se adapta de forma armoniosa a cada arquitectura y marca tendencias con la elegancia de su cajón. Numerosas opciones fascinantes y prácticas permiten un accionamiento sencillo, una extraordinaria comodidad y la máxima durabilidad.

VENTAJAS DEL PRODUCTO

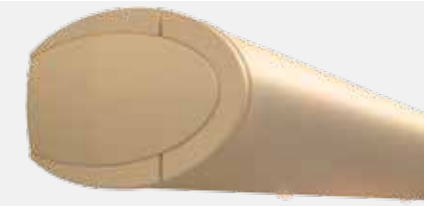

Toldo cofre: diseño clásico con tecnología pionera

El diseño clásico y atemporal se fusiona con elementos de alta tecnología para crear el extraordinario toldo de Griesser Opal® Design.

con 16 cm de altura, el cajón es especialmente plano y elegante
la inteligente forma del cajón ofrece la mayor estabilidad y seguridad

Brazo LongLife – duradero y silencioso

banda de alta tecnología altamente resistente, más de 100 000 ciclos efectuados en la prueba
funcionamiento extremadamente silencioso
no requiere mantenimiento, todas las articulaciones del brazo son de aluminio forjado en estampa, es ligero, resistente y a prueba de rotura, como el tren de aterrizaje de un Boeing
alta tensión del brazo para una excelente tensión de la tela

Instalaciones de varios campos: para superficies de sombra especialmente grandes

Opal® Design también se encuentra disponible como instalación de varios campos para terrazas muy grandes.

como instalación de 2 piezas hasta 12 m
cubierta de ranura: fácil montaje, fácil mantenimiento
la versión acoplada no es posible con Volant Plus

LED: iluminación integrada

La opción Opal® Design LED complementa el toldo con LED de luz cálida integrados.

puntos LED individuales integrados en el cajón del toldo
su intensidad puede atenuarse de forma gradual con el radiocontrol de Griesser

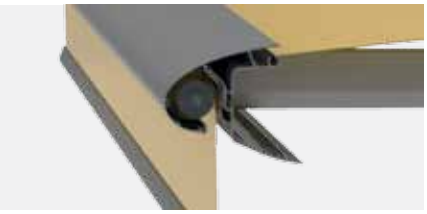

Volant Plus: protección vertical integrada

La opción Opal® Design Volant Plus ofrece protección solar y visual vertical.

introducción coordinada: primero Volant-Plus y a continuación, el toldo. De esta manera, se protegen los objetos situados sobre la mesa de terraza.
sistema OptiFlow patentado para el cierre seguro de la barra de carga y un mejor grado de tensión de la tela
disponible de forma estándar con accionamiento motorizado

TECNOLOGÍA INNOVADORA

Iluminación LED: un consumo de energía mínimo (opcional)

Los componentes LED seleccionados ofrecen la más alta calidad:

integrados en el cajón y dotados de lentes de cristal especial, proporcionan una luz acogedora incluso cuando el toldo está recogido.
gran eficiencia energética
su intensidad puede atenuarse de forma gradual con el radiocontrol de Griesser
mantenimiento sencillo: es posible sustituir fácilmente las lámparas LED de forma individual, sin desmontar el toldo

Volant Plus cerrado

Volant Plus: mayor privacidad gracias a la protección solar y visual vertical (opcional)

Volant Plus, el sistema de oscurecimiento vertical accionado por motor de Opal® Design de Griesser, se integra con elegancia en la barra de carga del toldo.

protección visual y antideslumbrante hasta una altura máxima del volante de 210 cm
puede desplegarse de forma gradual
tecnología puntera con el sistema OptiFlow
regulación de la inclinación del toldo de 10º a 20º
no es posible el equipamiento posterior con Volant Plus

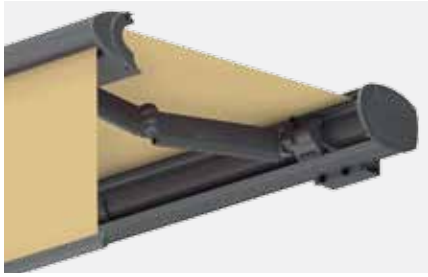

Volant Plus amplió ligeramente.

Exclusivo sistema OptiFlow: para un óptimo nivel de tensión de la tela

El sistema OptiFlow permite el cierre seguro de la barra de carga incluso con grandes anchos y un tubo de enrollamiento pequeño.

Almacenamiento convencional:
El tubo de enrollamiento no se apoya a lo largo de todo el ancho; así, la barra de carga no cierra de forma segura y el nivel de tensión de la tela no es el idóneo.

Sistema OptiFlow:
El tubo de enrollamiento se encuentra suspendido en el perfil deslizante: en todo momento se apoya en todo el ancho y no puede doblarse.

Incluso con anchos de toldo de 6 m, la barra de carga de Volant Plus cierra de forma segura y permite un nivel de tensión de la tela idóneo.
Un revestimiento especial del perfil deslizante garantiza la protección permanente de la tela.

Ventajas de un tubo de enrollamiento apoyado

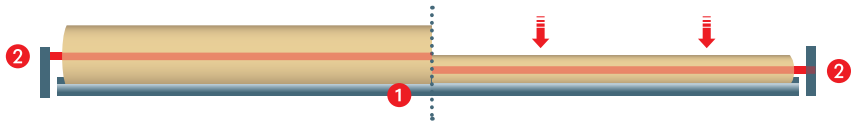

Tubo de enrollamiento enrollado:
El perfil deslizante (1) sujeta el tubo de enrollamiento en toda su extensión, evitando eficazmente que este se doble.

Tubo de enrollamiento desenrollado:
El tubo de enrollamiento desciende de forma controlada en su alojamiento. El perfil deslizante continúa sujetando en toda la extensión.

DIMENSIONES MÁXIMAS Y NÚMERO DE CONSOLAS OPAL® DESIGN

Proyección en mm

Ancho en mm	Numéro de brazos	1500 ancho mín. 2000	2000 ancho mín. 2500	2500 ancho mín. 3000	3000 ancho mín. 3500	3500 ancho mín. 4000	4000 ancho mín. 4500
2000	2	2					
2001–2500	2	2	2				
2501–3000	2	2	2	2			
3001–3500	2	2	2	2	2		
3501–4000	2	2	2	2	2	2	
4001–4500	2	2	2	2	2	2	2
4501–5000	2	2	2	2	2	2	2
5001–5500	2	3	3	3	3	3	3
5501–6000	2	3	3	3	3	3	3
6001–6500	2	3	3	3	3	3	3
a 6501, 4 brazos, Instalaciones de dos piezas (ancho mín. bajo pedido)							
6501–7000	4	4	4	4			
7001–7500	4	4	4	4	4		
7501–8000	4	4	4	4	4		
8001–8500	4	6	6	6	6	6	
8501–9000	4	6	6	6	6	6	
9001–9500	4	6	6	6	6	6	6
9501–10 000	4	6	6	6	6	6	6
10 001–10 500	4	6	6	6	6	6	6
10 501–11 000	4	6	6	6	6	6	6
11 001–11 500	4	6	6	6	6	6	6
11 501–12 000	4	6	6	6	6	6	6

Atención: sólo son posibles instalaciones simétricas.
Por motivos técnicos, el ancho efectivo de la tela no coincide, dependiendo del mecanismo de accionamiento, con el ancho del toldo.

*La cantidad de consolas está relacionada con la resistencia del subsuelo a la presión, como en el caso del hormigón C20/25 o el metal con al menos las mismas fuerzas de extracción. En caso de que se trate de un subsuelo de mala calidad, debe adaptarse a esta resistencia a la extracción o deben colocarse más/otras consolas.

El accionamiento manual se encuentra disponible en una proyección de hasta 3500 mm.

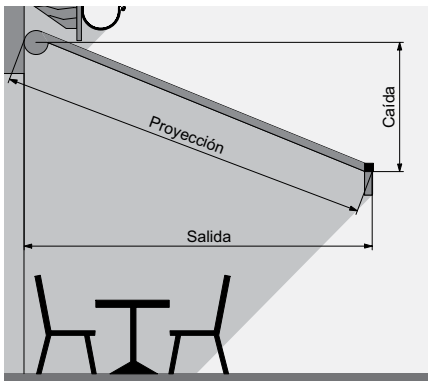

TAMAÑOS MÁXIMOS DE TOLDOS PARA VOLANT PLUS

Ancho en mm	5000	Proyección en mm	3500
Ancho en mm	6000	Proyección en mm	3000

LEYENDA

N = sin costura: tela sin costura, estructura de la tela transversal con respecto a la estructura de la tela del toldo

Q = costura transversal: tela con costura transversal, a elección en el tercio superior o inferior; estructura de la tela transversal con respecto a la estructura de la tela del toldo

L = costura longitudinal: estructura de la tela longitudinal con respecto a la estructura de la tela del toldo

SELECCIÓN DE TELAS PARA VOLANT PLUS

	Tejidos acrílicos City y Cromie		
	rayado	liso	liso
Ancho de banda / Longitud del volante	120 cm	120 cm	240 cm
100 cm	L	N	N
150 cm	-	Q	N
210 cm	-	Q	N

Telas sin costuras hasta 240 cm: 3-502 / 3-503 / 3-504 / 3-509 / 3-510

MONTAJE

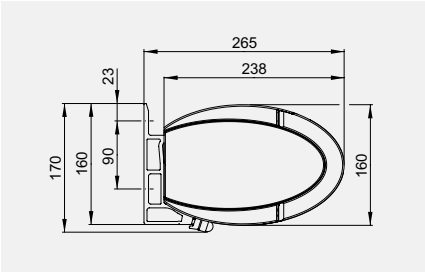

Montaje en la pared

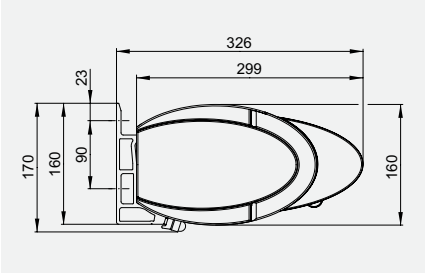

Montaje en la pared con Volant Plus

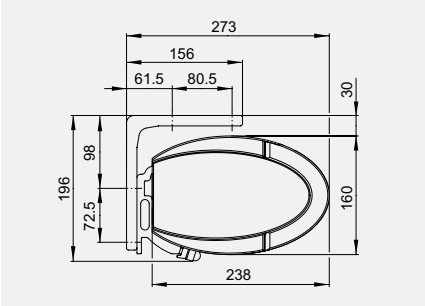

Montaje bajo techo

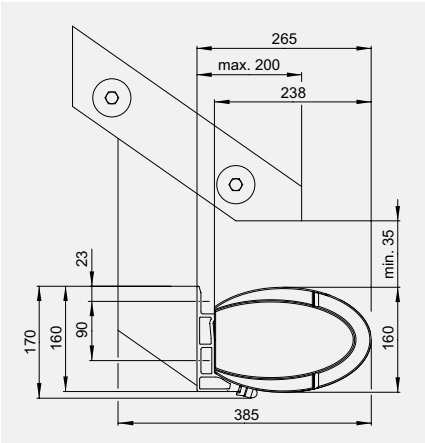

Montaje en cabrios

DIMENSIONES MÁXIMAS Y NÚMERO DE CONSOLAS OPAL® DESIGN LED

Ancho en mm	Numéro de brazos	Numéro de LED Spots
2000	2	3
2001–2500	2	3–4
2501–3000	2	4–5
3001–3500	2	5–6
3501–4000	2	6–7
4001–4500	2	7–8
4501–5000	2	8–9
5001–5500	2	9–10
5501–6000	2	10
6001–6500	2	10–11
a 6501, 4 brazos, Instalaciones de dos piezas (ancho mín. bajo pedido)		
6501–7000	4	11–12
7001–7500	4	12
7501–8000	4	12–14
8001–8500	4	14
8501–9000	4	14–16
9001–9500	4	16
9501–10 000	4	16–18
10 001–10 500	4	18
10 501–11 000	4	18–20
11 001–11 500	4	20
11 501–12 000	4	20

Proyección en mm

Ancho en mm	1500 ancho mín. 2000	2000 ancho mín. 2500	2500 ancho mín. 3000	3000 ancho mín. 3500	3500 ancho mín. 4000	4000 ancho mín. 4500
2000	2					
2001–2500	2	2				
2501–3000	2	2	2			
3001–3500	2	2	2	2		
3501–4000	2	2	2	2	2	
4001–4500	2	2	2	2	2	2
4501–5000	2	2	2	2	2	2
5001–5500	3	3	3	3	3	3
5501–6000	3	3	3	3	3	3
6001–6500	3	3	3	3	3	3
a 6501, 4 brazos, Instalaciones de dos piezas (ancho mín. bajo pedido)						
6501–7500	4	4	4			
7501–8000	4	4	4	4		
8001–9000	6	6	6	6	6	
9001–9500	6	6	6	6	6	6
9501–12 000	6	6	6	6	6	6

Atención: sólo son posibles instalaciones simétricas.
Por motivos técnicos, el ancho efectivo de la tela no coincide, dependiendo del mecanismo de accionamiento, con el ancho del toldo.

*La cantidad de consolas está relacionada con la resistencia del subsuelo a la presión, como en el caso del hormigón C20/25 o el metal con al menos las mismas fuerzas de extracción. En caso de que se trate de un subsuelo de mala calidad, debe adaptarse a esta resistencia a la extracción o deben colocarse más/otras consolas.

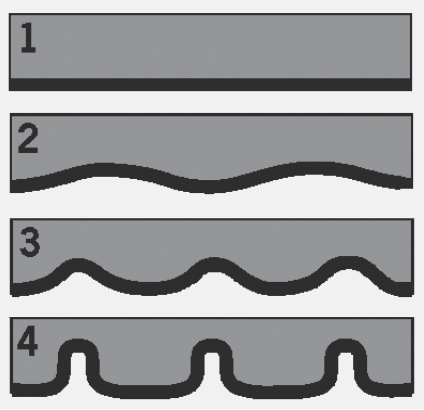

Tipos de volantes

TELAS

Collection City

Los diseños de toldos de la colección City combinan con los temas cromáticos actuales y se dividen en 3 mundos cromáticos: New York, Sydney y Shanghai. Para cada gusto existe la tela de toldo perfecta. Gracias a la más moderna nanotecnología, todas las telas cuentan con propiedades repelentes de suciedad y agua.

Collection Cromie

La Cromie Collection es la primera línea de telas de toldo dedicada a la arquitectura. Los elegantes diseños se adaptan perfectamente al entorno de la fachada. La variedad de colores se divide en tres gamas: Urban Style para la ciudad y sus tonalidades, Country Style, ideal para la vida en el campo, y Sea Side para el mar.

Cuatro tipos de volantes para elegir

El volante pone el punto final al toldo y le da su encanto particular.

Ribetes para el volante

Griesser también ofrece una amplia gama de colores para los ribetes que se adaptan a cada uno de los diseños de las telas.

Y funciona, automáticamente.

Con el emisor manual radiocontrolado de Griesser podrá accionar su toldo cómodamente desde la tumbona. Porque por algo decimos: Griesser, protección solar – y funciona, automáticamente.

INDICACIONES DE PLANIFICACIÓN Y DE UTILIZACIÓN

En las construcciones y edificios altos muy expuestos al viento, las dimensiones máximas se reducirán en función de la situación concreta.

En caso de fuerte viento, no olvide recoger a tiempo los sistemas de protección solar.

Cuando exista riesgo de hielo, no deben accionarse las instalaciones.

Las instalaciones tienen que ser accesibles para los trabajos de mantenimiento.

Tenga en cuenta las indicaciones de la norma EN 13561 clases de resistencia al viento.

DESCRIPCIÓN

Sistema de toldos

Toldo cofre plano con banda de alta tecnología en el brazo. Brazo articulado con protección antivuelco por viento y regulación de la inclinación integradas (con progresión continua, de 5 a 40 grados, con Volant Plus de 10 a 20 grados). El cajón y la barra de carga son de aluminio extruido. Piezas articuladas de aluminio forjado en estampa. Tubo de enrollamiento de chapa de acero galvanizado sendzimir, tela de toldo acrílica.

Opciones (con recargo)

Volante en 4 formas estándar.

Volant Plus

Iluminación LED integrada en la base del cajón.

COLORES

Estándar

Aluminio (RAL 9006/VSR 140) o blanco (RAL 9016).

GriColors (con recargo)

El surtido GriColors abarca las cuatro colecciones Vidrio & Piedra, Sol & Fuego, Agua & Musgo y Tierra & Madera: 100 tonalidades cromáticas – del blanco más puro al rojo intenso, pasando por el azul infinito y el marrón natural.

COLECCIÓN DE TELAS

Colección City y Cromie

Tela del toldo de fibra acrílica 100%, según la colección válida.