GRIESSER

Toldos para fachadas de Griesser.
Solozip® II

Solozip® II

¿Busca un toldo para fachadas que ofrezca la protección solar necesaria incluso con viento? Nuestro sistema Zip le ofrece exactamente lo que usted necesita. La cremallera soldada a la tela conduce todo el largo de la misma por las elegantes guías, tapadas discretamente, y allí la sostiene de una forma segura. El sofisticado sistema Zip se adecúa además a superficies amplias y ayuda a proteger del viento y del tiempo. Solozip® II resiste incluso a vientos con intensidades de hasta 92 km/h. Elija su toldo para fachadas preferido de entre dos modernas colecciones de telas y una amplia gama de colores e integre su protección solar en el aspecto de su fachada de un modo perfecto.

MINERGIE® MODUL
VSR Sonnenschutz Protection solaire

Solozip® II está disponible en una versión automatizada como módulo MINERGIE®.

Box cuadrado

Box Design

Sistema en nicho

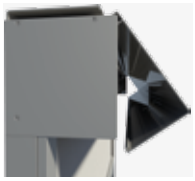

Parte delantera abatible

Grandes superficies

Características principales del producto: Solozip® II

Diseño de las guías estético, sin tornillos visibles

Sistema de cremallera resistente al viento.

VENTAJAS DEL PRODUCTO EN DETALLE

Grandes superficies

Los grandes ventanales predominan en la tendencia arquitectónica actual. Nuestros toldos para fachadas Zip son la solución ideal. En función del diseño, se adaptan a superficies de hasta 18 m².

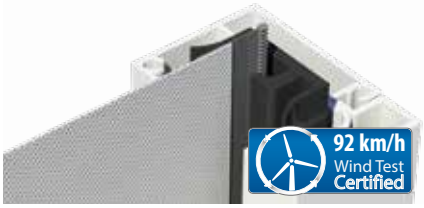

Sistema de cremallera resistente al viento.

Las pruebas de viento realizadas en el Institut Saint-Cyr l'Ecole IAT mostraron que Solozip® II puede utilizarse hasta la clase de viento 6, dependiendo de las dimensiones conforme a la hoja de instrucciones sobre las clases de viento de los toldos para fachadas.

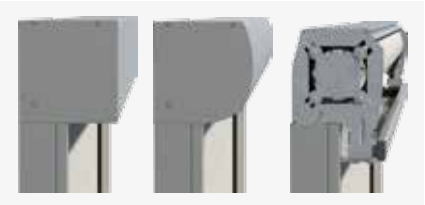

Diferentes variantes de montaje y de montaje previo

Elija la solución que mejor cuando se trata de versiones de montaje y de montaje previo. ¿Debe ser un cajón de diseño o más bien uno cuadrado? Todos los cajones están disponibles en dos tamaños. Por supuesto, disponemos del modelo adecuado para su situación de montaje.

Elegante perfil de caída

Elegante perfil de caída, relleno de arena ecológica.

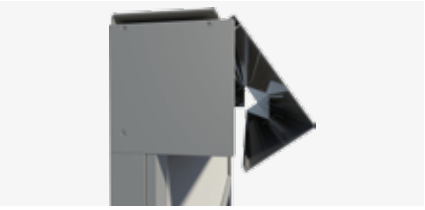

Parte delantera abatible

Para ajustar los puntos finales con facilidad, la parte delantera del cajón puede abrirse.

Tubo de enrollamiento con sistema para un desmontaje rápido

Gracias a este sistema especial, el tubo de enrollamiento puede desmontarse rápidamente.

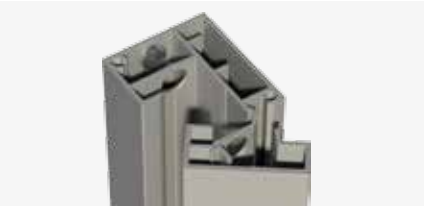

Diseño de las guías estético, sin tornillos visibles

Durante el desarrollo de Solozip® II, se le ha dado mucha importancia al diseño. Si es posible, los tornillos deben colocarse de manera que queden escondidos. De esta manera, los rieles guía no dejan a la vista los tornillos.

SISTEMA FRONTAL CON TAPA

Solozip® II Box 100 cuadrado

Solozip® II Box 130 cuadrado

Solozip® II Box 100 Design

Solozip® II Box 130 Design

SISTEMA EN NICHO

Solozip® II sistema en nicho

Solozip® II Box 100 cuadrado sistema en nicho

Solozip® II Box 130 cuadrado sistema en nicho

Colecciónes de telas y colores

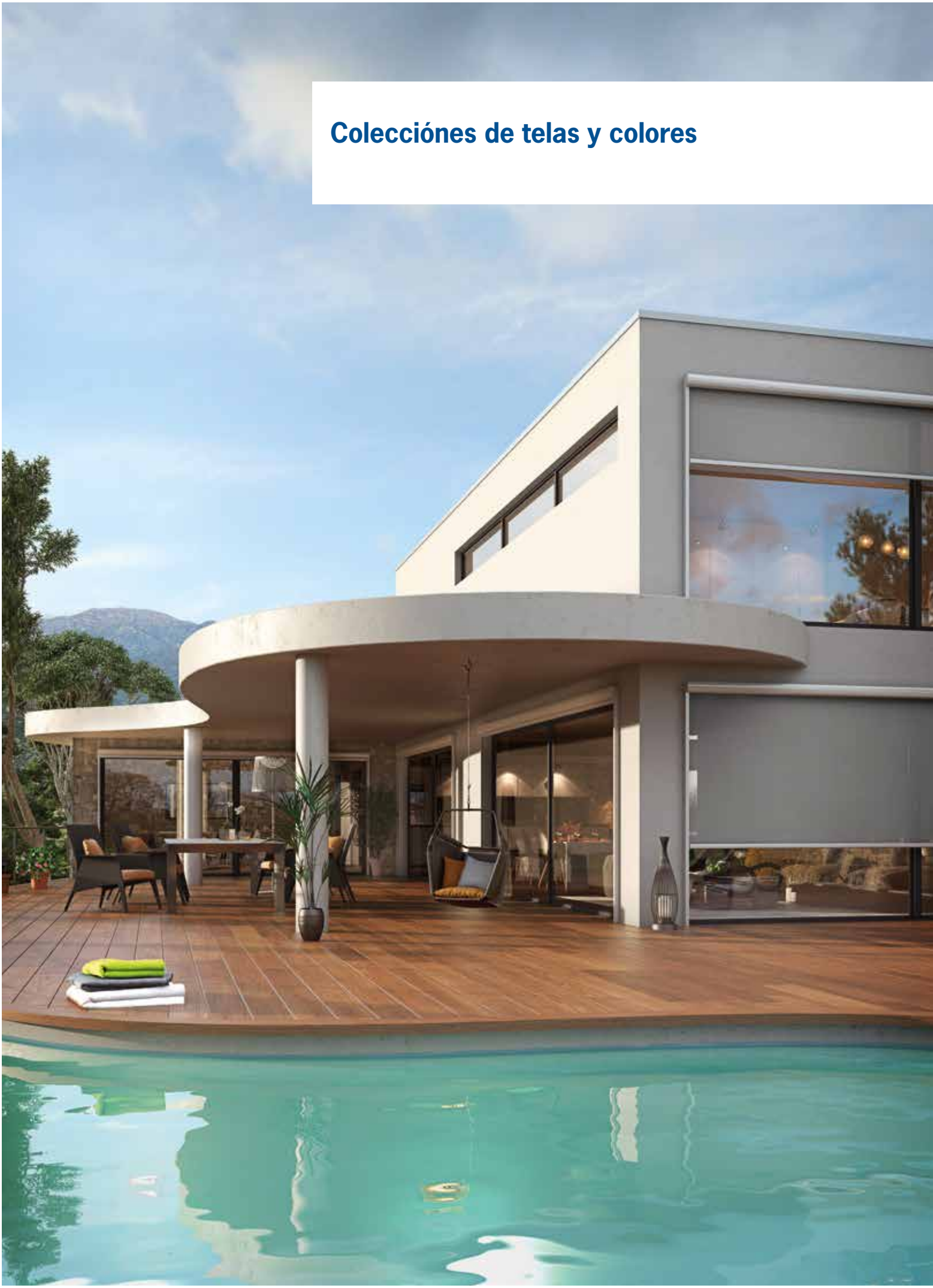

COLLECTION SCREEN

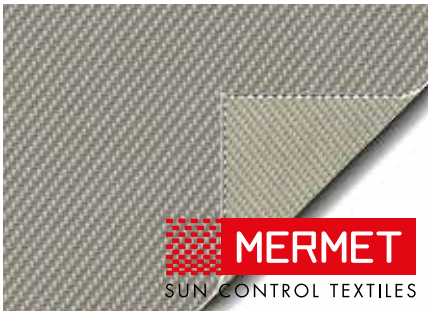

UN MUNDO DE TEJIDOS DE GRAN VARIEDAD

Tejidos tipo rejilla Screen

Los tejidos Screen ofrecen una gran variedad de colores. Llaman la atención sobre todo los modelos fuera de lo común, que dan al material un toque muy especial. Gracias al tejido tipo rejilla Classic Satiné 5500, los espacios se llenan de claridad.

Tejidos técnicos Soltis

La colección Soltis ofrece una amplia gama de tonos de color con los tipos de tela Soltis 86, Soltis 92, Soltis Black out B92 y B702. El tejido técnico proporciona a cada espacio una claridad natural y ofrece la protección solar necesaria. Los tejidos de la colección Soltis Black out son opacos.

COLLECTION SOLTIS

Collection Soltis / Screen

Excelente protección contra el calor (dependiendo de la gama seleccionada se refleja hasta el 97% de la energía solar)

Ofrece una vista óptima hacia fuera sin deslumbramiento

Hay telas opacas disponibles para el oscurecimiento.

RECOMENDACIÓN DE TELAS PARA EDIFICIOS FUNCIONALES

El valor g tiene que ser ≤ 10% por razones de protección contra el calor

La transparencia tiene que ser ≤ 5% para garantizar la protección antideslumbrante.

La transmisión de luz tiene que ser ≥ 5% para poder aprovechar óptimamente la luz diurna.

Para lograr la mejor protección térmica posible debería elegir una tela que tenga una permeabilidad térmica (Te) lo más reducida posible y un color más bien oscuro.

COLORES

PREMIUM COLORS

GriColors

El surtido GriColors abarca las cuatro colecciones Vidrio & Piedra, Sol & Fuego, Agua & Musgo y Tierra & Madera: 100 tonalidades cromáticas – del blanco más puro al rojo intenso, pasando por el azul infinito y el marrón natural.

Collection GriRal Colors

Nuestra colección de colores GriRal se compone de 50 tonos de colores RAL diferentes. Desde amarillo arena hasta blanco tráfico: le ofrecemos una amplia selección de colores para cada segmento de color. Estamos convencidos de que, también con esta gama de colores, hemos dado con el tono perfecto para satisfacer sus necesidades.

SPECIAL COLORS

El color representa la individualidad, con nuestros Special Colors no existen prácticamente límites. Las innumerables opciones y tonalidades idóneas para fachadas no dejan ningún deseo por satisfacer.

Nuestro Confort

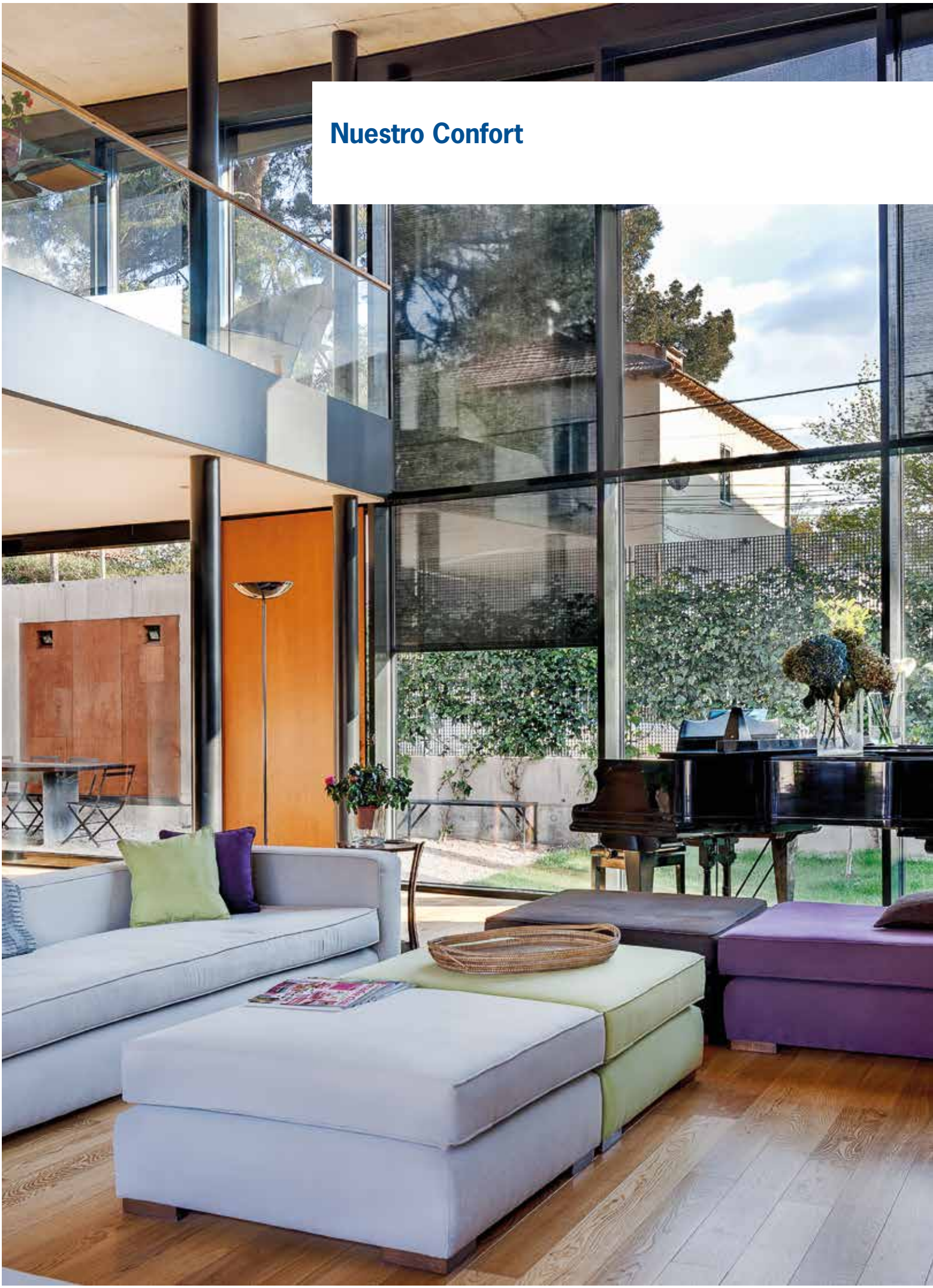

ATOMATISMOS

Solozip® II puede accionarse a través de diferentes sistemas de mando: desde el sencillo emisor manual remoto hasta un mando central o un sistema de gestión de edificios, cuyo funcionamiento dependerá de la hora, la posición del sol y la meteorología.

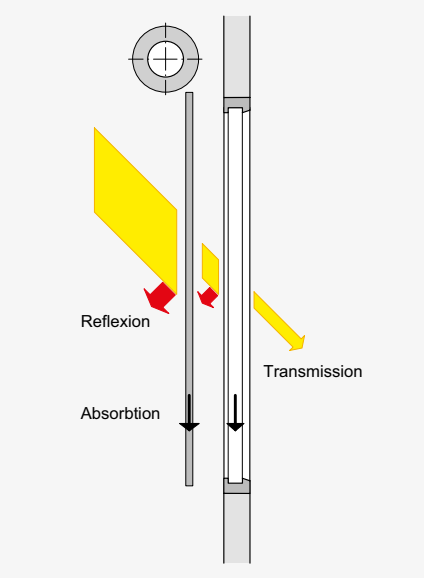

Confort térmico

Las condiciones ambientales cambian a lo largo del día y de las estaciones. Con el mando de estores Griesser, podrá ajustar la protección solar a las condiciones variables del exterior según sus necesidades individuales. El ajuste es tan sencillo que aun así le quedará tiempo para dedicarse a las cosas más importantes de la vida.

Un óptimo concepto de luz natural que convierte la climatización artificial durante el verano en algo superficial. Le permite ahorrarse costes energéticos y probablemente algún que otro resfriado desagradable durante el verano. Por el contrario, durante el invierno el sistema de protección solar puede ofrecer protección contra el frío y dejar penetrar en el interior los rayos de sol poco frecuentes, de forma que también se pueden ahorrar costes energéticos y, claro está, pañuelos.

Confort visual

El bienestar en la propia vivienda también significa poder decidir por sí solo cuánto se quiere mostrar de uno mismo. Con Solozip® II estará protegido contra miradas no deseadas procedentes del exterior

BiLine emisor manual

BILINE - AUTOMATISMOS RADIOCONTROLADO

El sistema de control Griesser BiLine ofrece una radiotransmisión fiable en combinación con un diseño contemporáneo y una estética que se adapta discretamente a cada ambiente. Los sistemas de radio tienen la ventaja de que se montan rápidamente tanto en edificios nuevos como al reequipar edificios ya existentes con un sistema de automatización.

Centero Server para accionamiento mediante iPad y iPhone

AUTOMATIZACIÓN KNX DE VIVIENDAS Y EDIFICIOS

El automatismo de protección solar KNX de Griesser es un automatismo central integral con una amplia funcionalidad para edificios de cualquier tamaño. Asimismo, con funciones probadas como el seguimiento del sol y la limitación del horizonte, cumple las exigencias más elevadas de un automatismo de protección solar.

Automatismo KNX mediante iPad

La técnica que convence en todo detalle

SISTEMA FRONTAL CON TAPA

Solozip® II Box 100 Fix

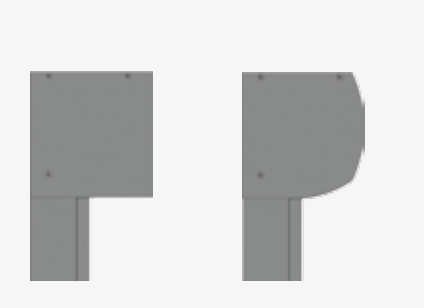

Box 100 Fix

Tipo de guía	Tejido	bk mín.	bk máx.	gh* máx.	A máx.
Guía estándar	Classic Satiné 5500 Soltis 86 / 92 Soltis B92 / B702	700	4000	3000	12

Solozip® II Box 130

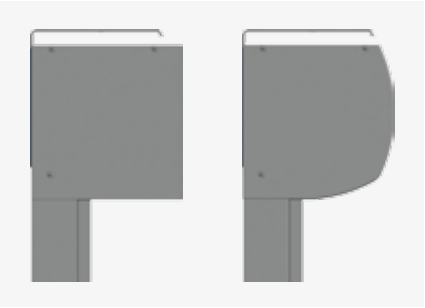

Box 130

Tipo de guía	Tejido	bk mín.	bk máx.	gh* máx.	A máx.
Guía estándar	Classic Satiné 5500	700	6000	6000	18
	Soltis 86 / 92		4500	5000	15
	Soltis B92 / B702		4000		

Todas las versiones son solamente motorizadas, no acoplables.

Sección horizontal

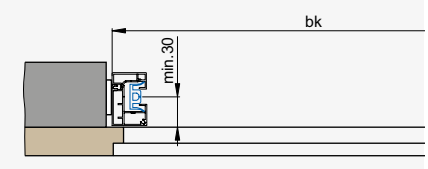

Tolerancia de montaje: +/- 2 mm

Leyenda

bk = Ancho construcción
A = Superficie
gh = g/bk ≤ 5
*gh min. = 500

Todas las medidas en mm.

Sección vertical

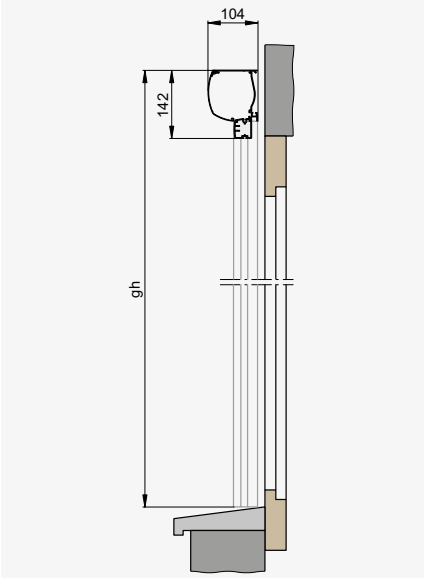

Solozip® II Box 100

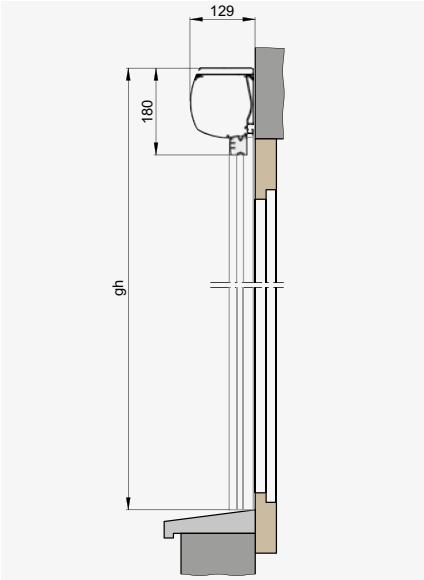

Solozip® II Box 130

SISTEMA EN NICHO

Solozip® II Fix

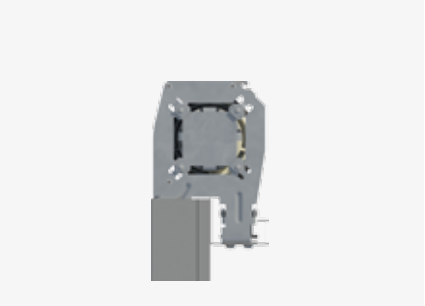

Sistema en nicho Fix

Tipo de guía	Tejido	bk mín.	bk máx.	gh* máx.	A máx.
Guía estándar	Classic Satiné 5500 Soltis 86 / 92 Soltis B92 / B702	700	3500	3000	10.5

Solozip® II Box 100 Fix

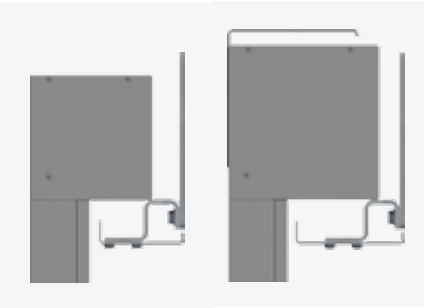

Box 100 Fix / 130

Tipo de guía	Tejido	bk mín.	bk máx.	gh* máx.	A máx.
Guía estándar	Classic Satiné 5500 Soltis 86 / 92 Soltis B92 / B702	700	4000	3000	12

Solozip® II Box 130

Tipo de guía	Tejido	bk mín.	bk máx.	gh* máx.	A máx.
Guía estándar	Classic Satiné 5500	700	6000	6000	18
	Soltis 86 / 92		4500	5000	15
	Soltis B92 / B702		4000		

Todas las versiones son solamente motorizadas, no acoplables.

Sección horizontal

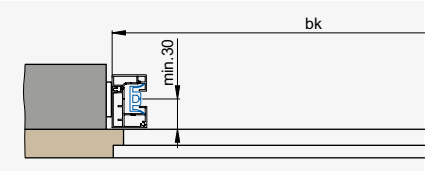

Tolerancia de montaje: +/- 2 mm

Sección vertical

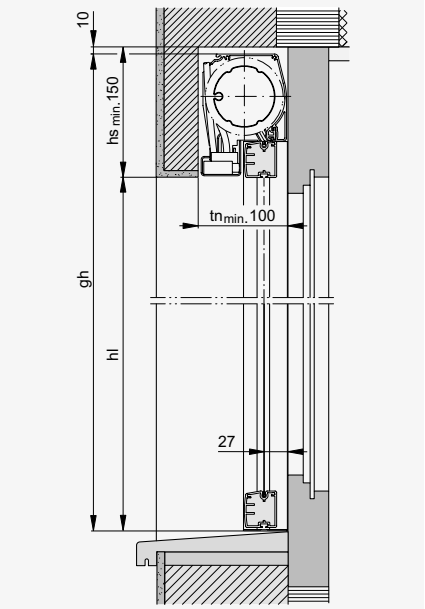

Solozip® II

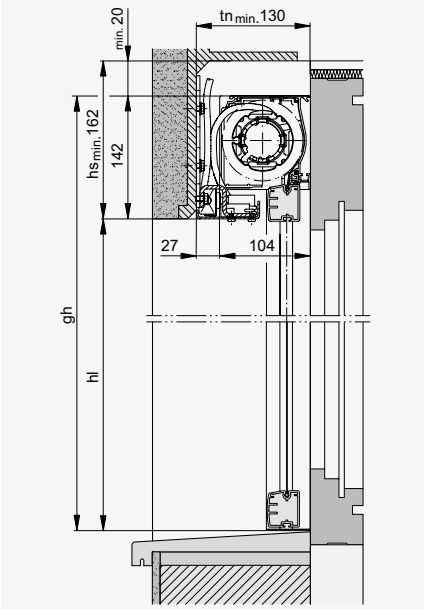

Solozip® II Box 100 angualr

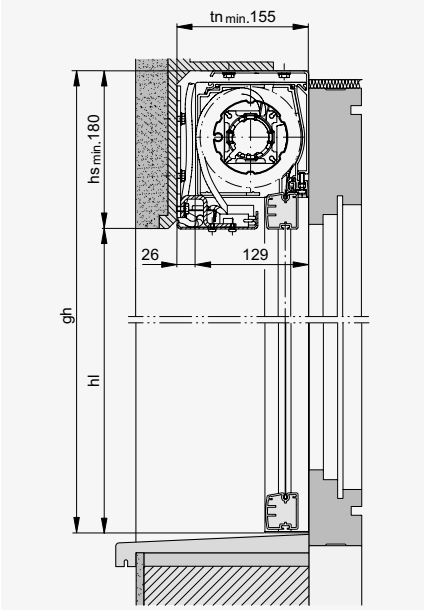

Solozip® II Box 130 angualr

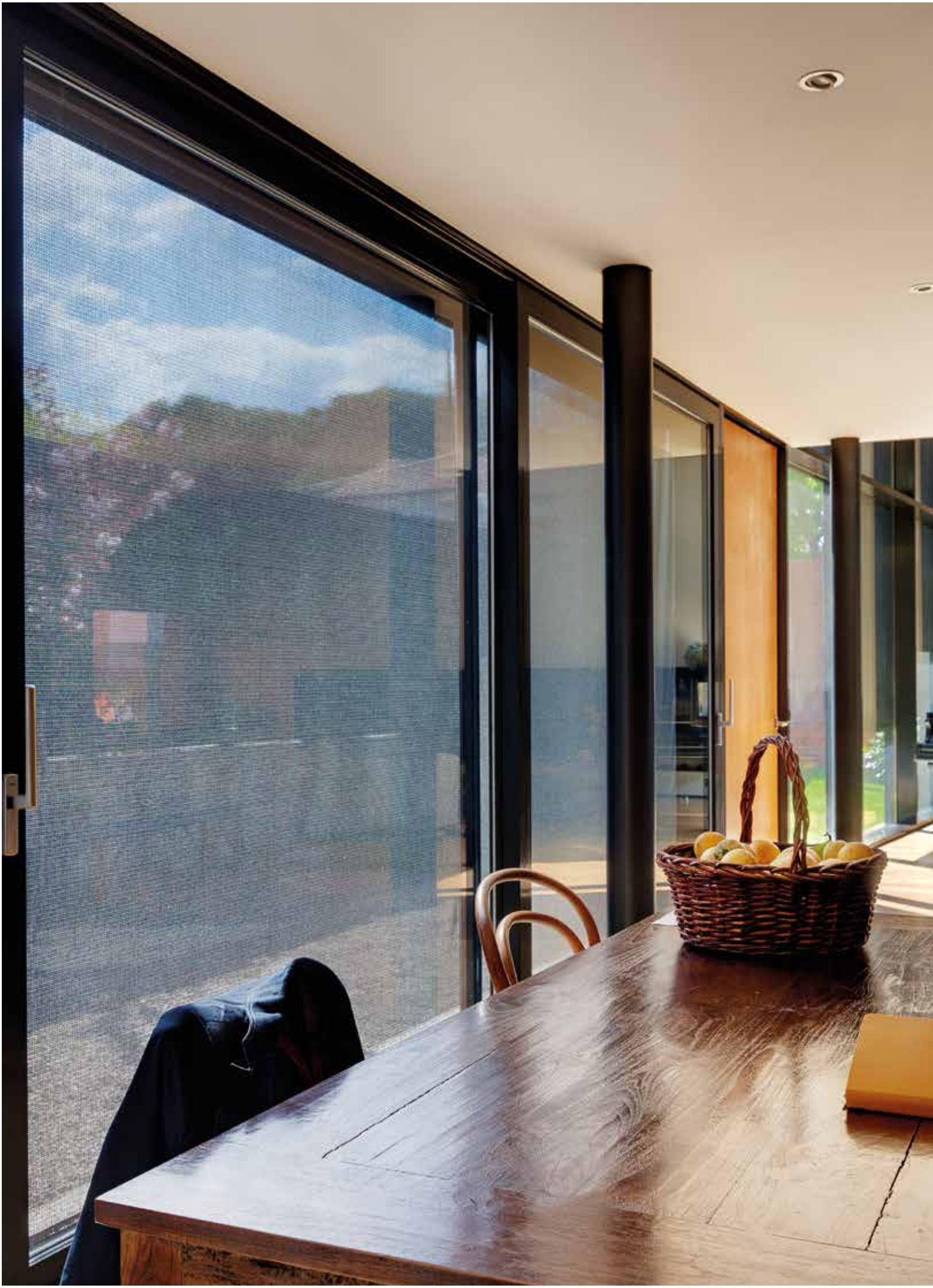

GUÍAS

Guía estándar

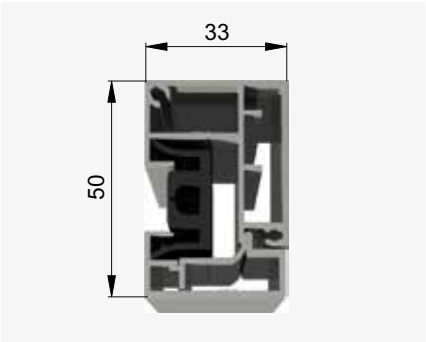

Guías de dos piezas (opcional)

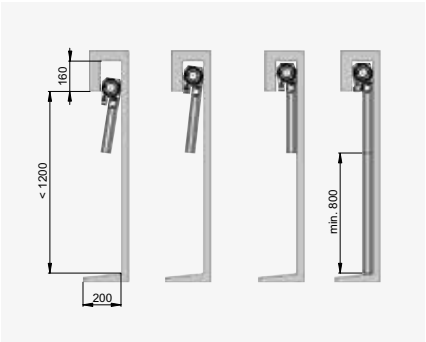

Para el montaje de Solozip® II y el montaje de Solozip® II Box 100 con alturas reducidas (hl < 1200) pueden suministrarse guías de dos piezas.

PERFIL HIRSCHMANN (OPCIONAL)

Para la instalación del conector Hirschmann y un receptor de radio eventual puede adquirirse un perfil especial. Esto hace que aumenten las dimensiones máximas en la altura.

No accionar si existe riesgo de formación de hielo.

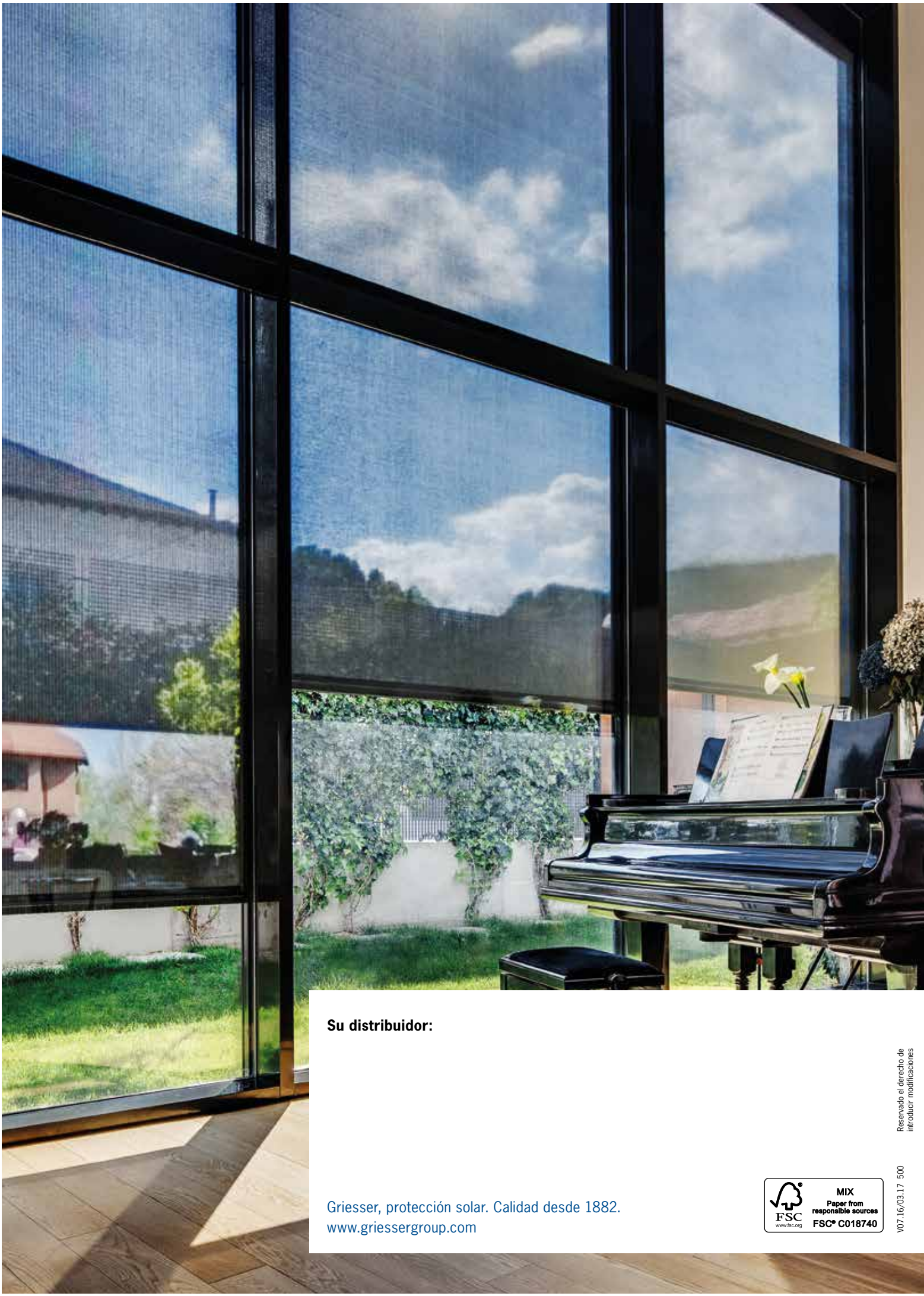

Su distribuidor:

Griesser, protección solar. Calidad desde 1882.
www.griessergroup.com

MIX
Paper from responsible sources
FSC® C018740
FSC
www.fsc.org

Reservado el derecho de introducir modificaciones

V07.16/03.17 500